交通および会場のご案内

交通案内

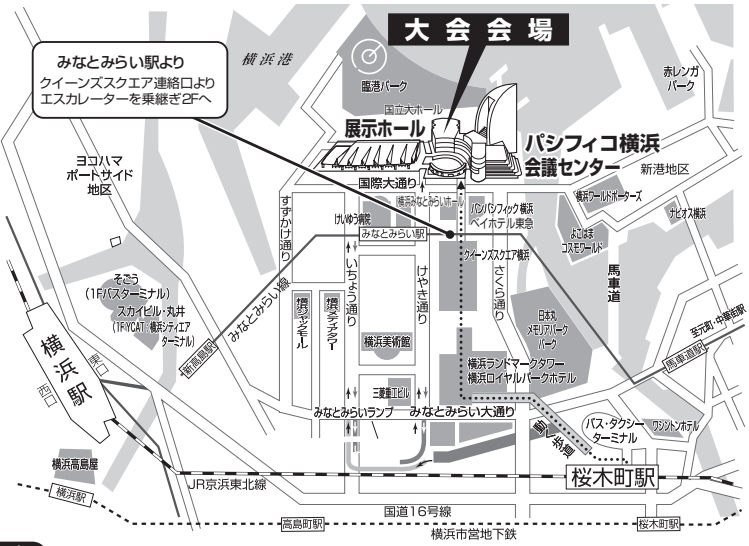

交通案内
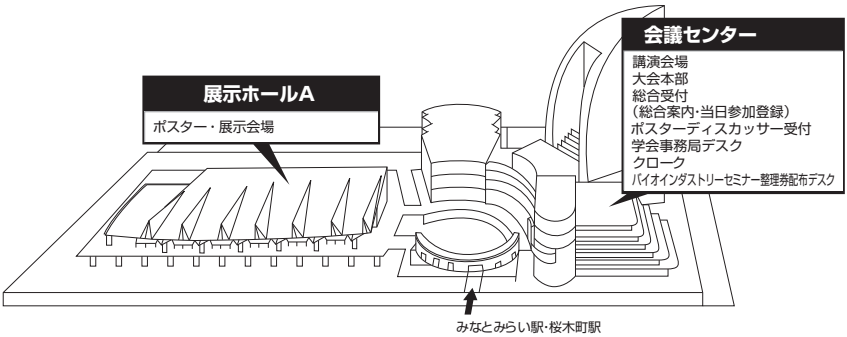
渋谷駅	【東急東横線（みなとみらい線 乗り入れ）】約30分（特急）				
東京駅	【JR東海道線】約25分	横浜駅	【みなとみらい線】約3分	みなとみらい駅 出口「クイーンズスクエア横浜連絡口」	【徒歩】約3分
新宿駅	【JR湘南新宿ライン】約29分				
品川駅	【京浜急行】約15分（快速特急）				
成田空港	【JR成田エクスプレス】約90分 【リムジンバス】約90分				
羽田空港	【リムジンバス】約30分 【京浜急行】約24分		【タクシー】約7分（東口ポルタ地下2階 タクシーのりば）		パシフィコ横浜
新横浜駅	【JR横浜線】約3分 菊名駅 【東急東横線】約6分（みなとみらい線直通 みなとみらい駅まで約10分）				
	【JR横浜線】約15分		【JR京浜東北線】約3分	桜木町駅	【徒歩】約12分 【バス】約7分（市営バス1のりば） 【タクシー】約5分
	【横浜市営地下鉄】約15分